Gerstlauer

Transportsystem
Transport system

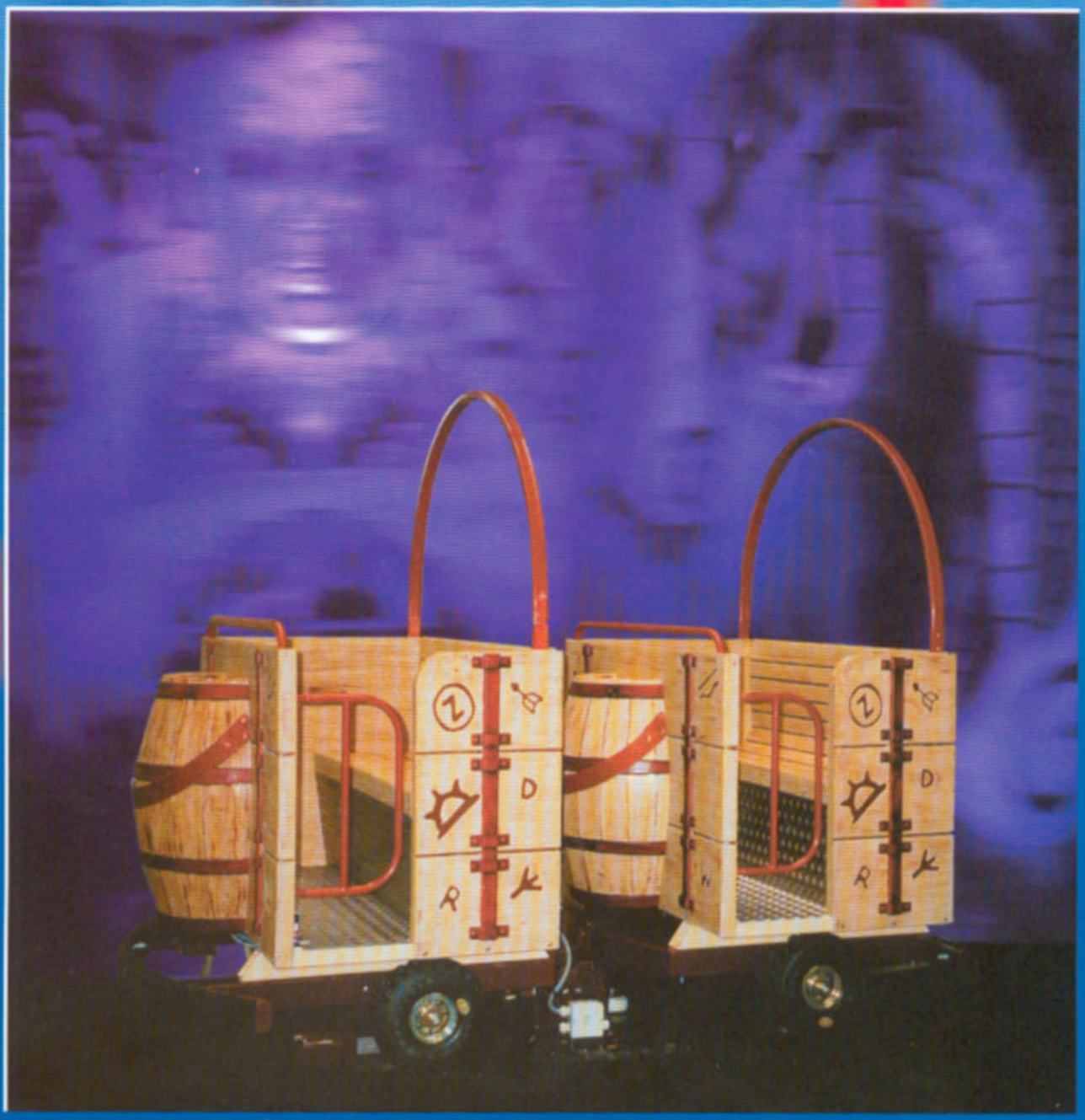

Gerstlauer

Universelles Transportsystem
Universal transport system

Dieses universell einsetzbare Transportsystem – hier in Form einer Geisterbahn – kann speziell nach Kundenwunsch und Anwendung ausgeführt werden. Dekoration und Schienenführung sind frei wählbar.

Technische Daten:

Grundfläche:	nach Kundenwunsch
Schienenlänge:	nach Kundenwunsch
Kapazität:	6 Personen pro Fahrzeug Bei 9 Fahrzeugen, 140 m Schiene = 850 Personen/h
Anschlußwert	~1,2 kW/Fahrzeug
Fahrzeug:	
Länge:	~2,4 m
Breite:	~1,3 m
Höhe:	~1,1 m
Geschwindigkeit:	~0,6 -1,5 m/s
Transport:	nach Bahngröße

This universal transport system – e.g. as ghost train – responds exactly to every customer's request and requirement. Decoration and track configuration are customer designed.

Technical Data:

Ground space:	acc. to customer's request
Track length:	acc. to customer's request
Capacity:	6 persons/ vehicle 9 vehicles, 460 feet track = 850 persons
Electrical requirements:	~1,2 kW/ vehicle
Vehicle:	
Length:	~7,9 feet
Width:	~4,3 feet
Height:	~3,6 feet
Speed:	~0,6 -1,5 m/s
Transport:	depending on ride size

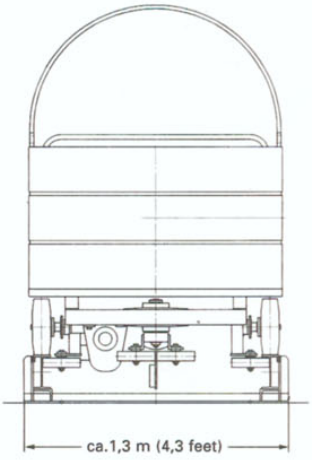

Mögliche Schienenausführung
Sample track configuration

Kleinstmöglicher Aktionsradius = 2,12 m
Smallest possible action radius = 7 feet

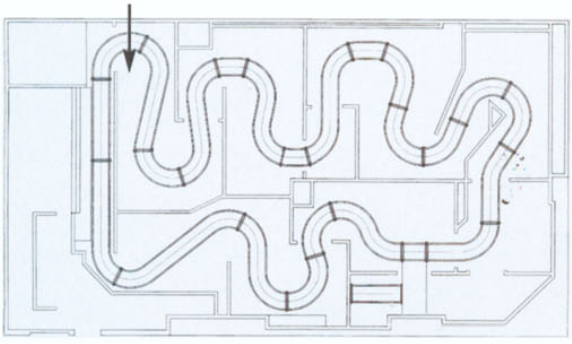

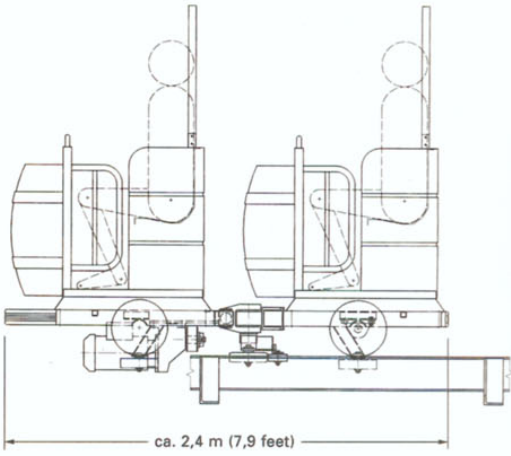

Gerstlauer Elektro GmbH
Amusement Rides
Industriestraße 17
D-86505 Münsterhausen
Tel. (49) 8281-9968 0
Fax (49) 8281-9968 33
www.gerstlauer-rides.de
info@gerstlauer-rides.de